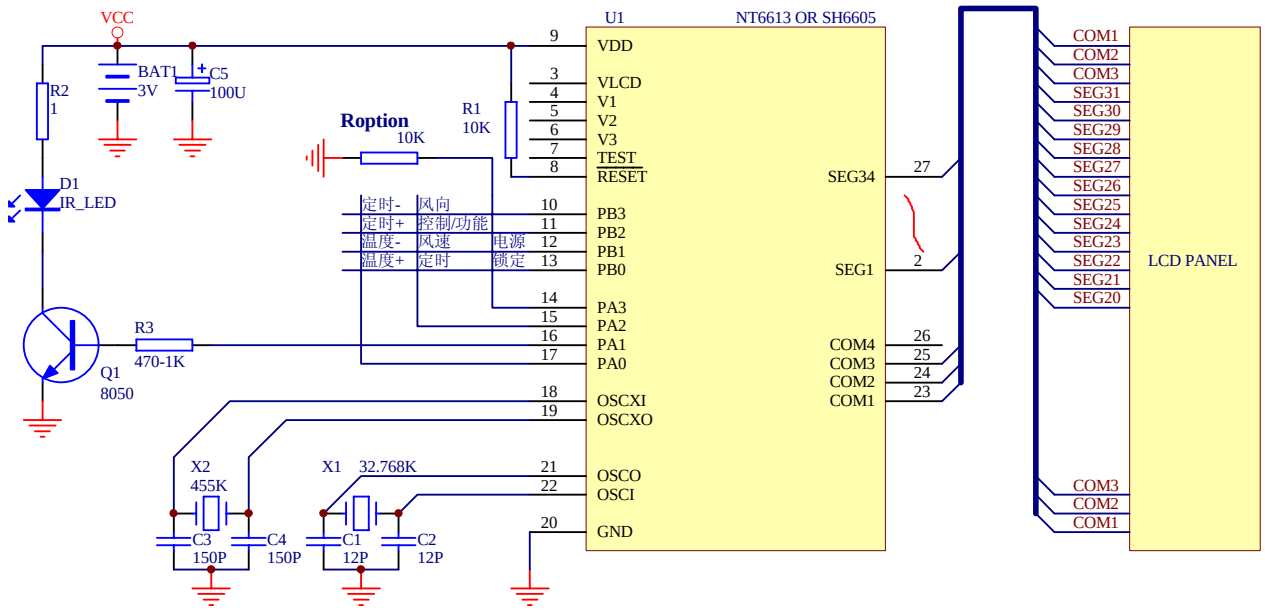

通过Roption选择“飞歌”或“新科”

飞歌：有Roption，无“锁定”键
新科：无Roption，有“锁定”键

其它部分相同

Title	飞歌,新科二合一空调遥控器	
Size A4	Number	Revision
Date: 14-May-2003		Sheet of
File: D:\prog\..\C0160.sch		Drawn By: